АТП С ПАРАЛЛЕЛЬНЫМ ПРИСОЕДИНЕНИЕМ СИСТЕМЫ ТЕПЛОСНАБЖЕНИЯ ВЕНТИЛЯЦИОННЫХ УСТАНОВОК С ЗАПОЛНЕНИЕМ ГЛИКОЛЕВЫМИ РАСТВОРАМИ «НЕО-ТЕРМ АТП/В. ГЛ»

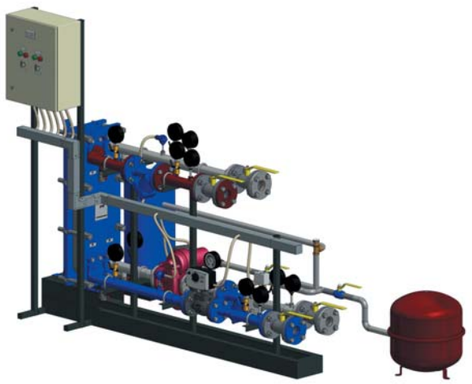

АТП/В. ГЛ предназначен для поддержания заданных параметров температуры в системе теплоснабжения вентиляционных установок.

Возможность дистанционного диспетчерского контроля параметров работы (опция).

Подключение к тепловым сетям – одноступенчатое параллельное.

Выбор теплообменника осуществляется по параметрам тепловой сети в межотопительный период.
Циркуляция теплоносителя на внутреннем контуре обеспечивается сдвоенным насосом, работающим по алгоритму основной/резервный.
Подпитка внутреннего контура осуществляется в автоматическом режиме гликолевым раствором из отдельной емкости.
Для компенсации температурных расширений предусмотрен мембранный бак.

СХЕМА И СПЕЦИФИКАЦИЯ

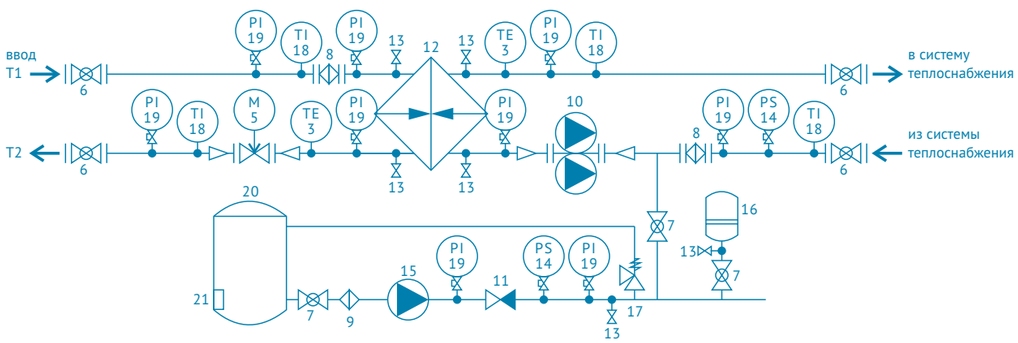

№	Наименование	Марка	Кол-во, шт.
1	Шкаф автоматики «Нео-Терм ШАТП»	ШАТП.РО.В	1
2	Регулятор отопления	Взлет РО-2М	1
3	Термопреобразователь сопротивления	Взлет ТПС, 70 мм	2
4	Датчик температуры наружного воздуха	Взлет ТПС	1
5	Клапан регулирующий с электроприводом	Danfoss	1
6	Кран шаровой фланцевый	LD, КШ.Ц.Ф.02	4
7	Кран шаровой приварной Ду25	LD, КШ.Ц.П.02	3
8	Фильтр сетчатый фланцевый	Tecofi/Gross	2
9	Фильтр муфтовый латунный косой ВР-ВР Ду25	ITAP	1
10	Насос циркуляционный (сдвоенный)	Grundfos, UPSD	1
11	Клапан обратный муфтовый Ду25	ITAP	1
12	Теплообменник системы вентиляции	Funke FP/РИДАН	1
13	Кран шаровой муфтовый ВР-ВР Ду25	ITAP	6
14	Реле давления	РД-2Р	2
15	Подпиточный насос	Grundfos, CM-A	1
16	Бак расширительный	Reflex	1
17	Клапан предохранительно-сбросной Ду25	OR	1
18	Термометр биметаллический	РОСМА	4
19	Манометр с трехходовым краном	РОСМА	9
20	Емкость заполнения	-	1
21	Поплавковый датчик уровня ПДУ	ПДУ	1

НОМЕНКЛАТУРА ТИПОВЫХ АТП «НЕО-ТЕРМ АТП/В. ГЛ»

Артикул	Макс. тепловая нагрузка, Гкал/ч	Темп. график ТС, °С	Темп. график системы, °С	Диаметр узла, мм
Нео-Терм АТП/В.ГЛ.0,12.130.	до 0,12	130/70	95/70	40
Нео-Терм АТП/В.ГЛ.0,12.110.	до 0,12	110/70	95/70	40
Нео-Терм АТП/В.ГЛ.0,12.95.	до 0,12	95/70	95/70	40
Нео-Терм АТП/В.ГЛ.0,24.130.	0,12—0,24	130/70	95/70	50
Нео-Терм АТП/В.ГЛ.0,24.110.	0,12—0,24	110/70	95/70	50
Нео-Терм АТП/В.Гл.0,24.95.	0,12—0,24	95/70	95/70	50
Нео-Терм АТП/В.ГЛ.0,33.130.	0,24—0,33	130/70	95/70	50
Нео-Терм АТП/В.ГЛ.0,33.110.	0,24—0,33	110/70	95/70	50
Нео-Терм АТП/В.ГЛ.0,33.95.	0,24—0,33	95/70	95/70	50
Нео-Терм АТП/В.ГЛ.0,54.130.	0,33—0,54	130/70	95/70	65
Нео-Терм АТП/В.ГЛ.0,54.110.	0,33—0,54	110/70	95/70	65
Нео-Терм АТП/В.ГЛ.0,54.95.	0,33—0,54	95/70	95/70	65
Нео-Терм АТП/В.ГЛ.0,78.130.	0,54—0,78	130/70	95/70	80
Нео-Терм АТП/В.ГЛ.0,78.110.	0,54—0,78	110/70	95/70	80
Нео-Терм АТП/В.ГЛ.0,78.95.	0,54—0,78	95/70	95/70	80
Нео-Терм АТП/В.ГЛ.1,25.130.	0,78—1,25	130/70	95/70	100
Нео-Терм АТП/В.ГЛ.1,25.110.	0,78—1,25	110/70	95/70	100
Нео-Терм АТП/В.ГЛ.1,25.95.	0,78—1,25	95/70	95/70	100

Производим любые типоразмеры блочных АТП. Возможна индивидуальная конфигурация, в т. ч. адаптация к проектным решениям.

Для корректного расчета и подбора блочного АТП необходимо заполнить размещенный на сайте опросный лист либо связаться с нашими специалистами.

ПОДБОР АВТОМАТИЗИРОВАННОГО ТЕПЛОВОГО ПУНКТА «НЕО-ТЕРМ АТП/В. ГЛ». ФОРМИРОВАНИЕ АРТИКУЛА-КОДА ЗАКАЗА

АТП/В. ГЛ. X,XX. X. 0.

И — индивидуальное исполнение
максимальная темп. теплоносителя на вводе ТС, °С
максимальная тепловая нагрузка, Гкал/ч